DENITE

ADVANCED FURNITURE

کاتالوگ محصولات سری کاپر

KAPER SERIES

2023

میز کارشناسی کاپر | DEK

مات/کتان/برفی	چوب
سفید	بلوطی روشن
مشکی	بلوطی تیره
طوسی	فندقی
نقره ای	

رنگ صفحه

رنگ پایـه

سفید مشکی نقره ای طوسی

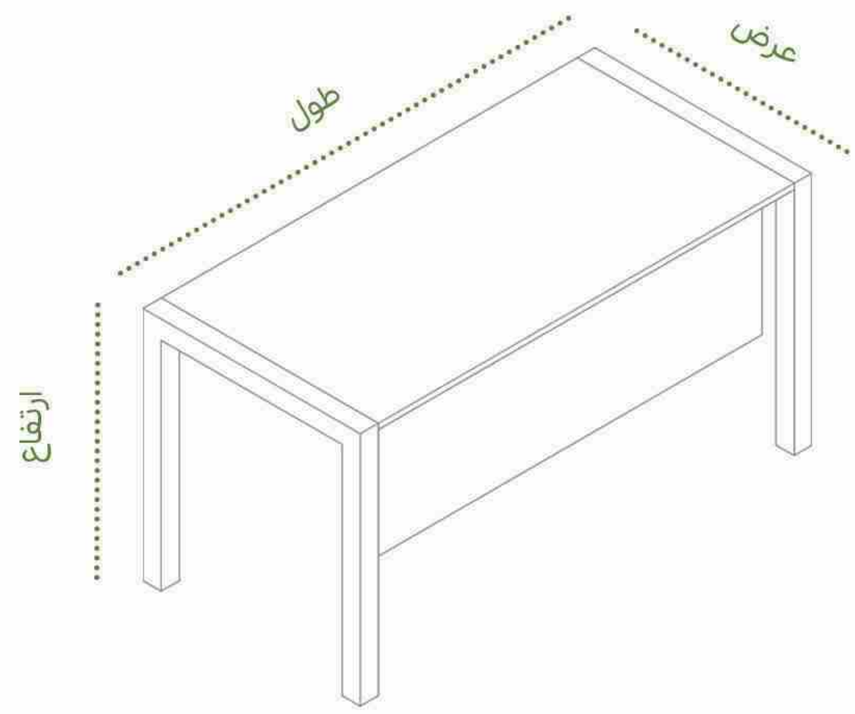

طول ها : ۱۰۰/۱۲۰/۱۴۰/۱۶۰/۱۸۰/۲۰۰

عرض ها : ۶۰/۷۰/۸۰

ارتفاع استاندارد : ۷۶

ردیف	نام محصول	کد	طول	عرض	ارتفاع	پک(کارتن)
۱	میز کارشناسی KAPER	Dek۳۳	۱۲۰	۷۰	۷۶	✓
۲	میز کارشناسی KAPER	Dek۳۴	۱۴۰	۷۰	۷۶	✓
۳	میز کارشناسی KAPER	Dek۳۵	۱۶۰	۷۰	۷۶	
۴	میز کارشناسی KAPER	Dek۴۴	۱۴۰	۸۰	۷۶	✓
۵	میز کارشناسی KAPER	Dek۴۵	۱۶۰	۸۰	۷۶	
۶	میز کارشناسی KAPER	Dek۴۶	۱۸۰	۸۰	۷۶	
۷	میز کارشناسی KAPER	Dek۴۷	۲۰۰	۸۰	۷۶	

میز گروهی کاپر | DWK

مات/کتان/برفی	چوب
سفید	بلوطی روشن
مشکی	بلوطی تیره
طوسی	فندقی
نقره ای	

رنگ صفحه

رنگ پایه

سفید مشکی نقره ای طوسی

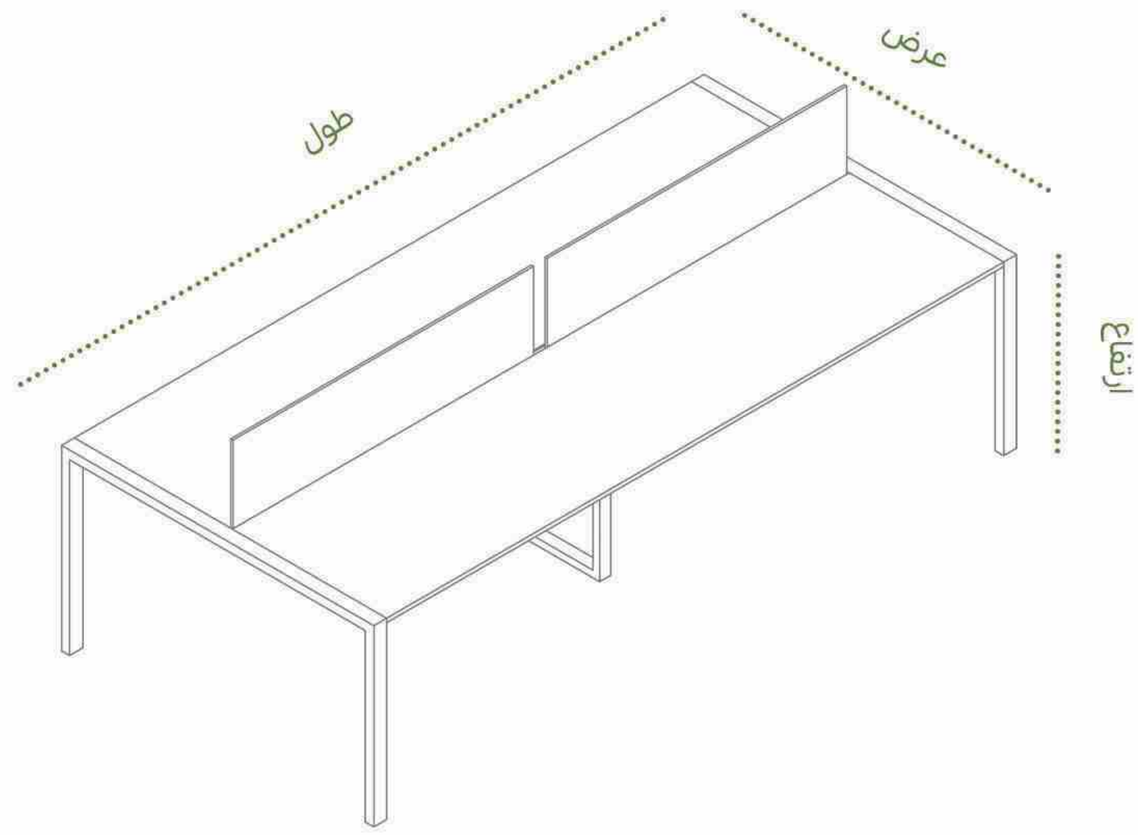

طول ها : ۴۲۰/۳۶۰/۳۰۰/۲۸۰/۲۴۰/۲۰۰

عرض ها : ۱۴۲/۱۲۲

ارتفاع استاندارد : ۷۶

ردیف	نام محصول	کد	طول	عرض	ارتفاع	پک(کارتن)
۱	میز گروهی سری KAPER ۴ نفره	Dwk۷۷	۲۰۰	۱۲۲	۷۶	✓
۲	میز گروهی سری KAPER ۴ نفره	Dwk۷۹	۲۴۰	۱۲۲	۷۶	✓
۳	میز گروهی سری KAPER ۴ نفره	Dwk۷۱۰	۲۸۰	۱۲۲	۷۶	✓
۴	میز گروهی سری KAPER ۶ نفره	Dwk۷۱۱	۳۰۰	۱۲۲	۷۶	✓
۵	میز گروهی سری KAPER ۶ نفره	Dwk۷۱۲	۳۶۰	۱۲۲	۷۶	✓
۶	میز گروهی سری KAPER ۴ نفره	Dwk۸۷	۲۰۰	۱۴۲	۷۶	✓
۷	میز گروهی سری KAPER ۴ نفره	Dwk۸۹	۲۴۰	۱۴۲	۷۶	✓
۸	میز گروهی سری KAPER ۴ نفره	Dwk۸۱۰	۲۸۰	۱۴۲	۷۶	✓
۹	میز گروهی سری KAPER ۶ نفره	Dwk۸۱۳	۴۲۰	۱۴۲	۷۶	✓

میز مدیریت کاپر | DMK1/DMK2

مات/کتان/برفی	چوب
سفید	بلوطی روشن
مشکی	بلوطی تیره
طوسی	فندقی
نقره ای	

رنگ صفحه

رنگ پایه

سفید مشکی نقره ای طوسی

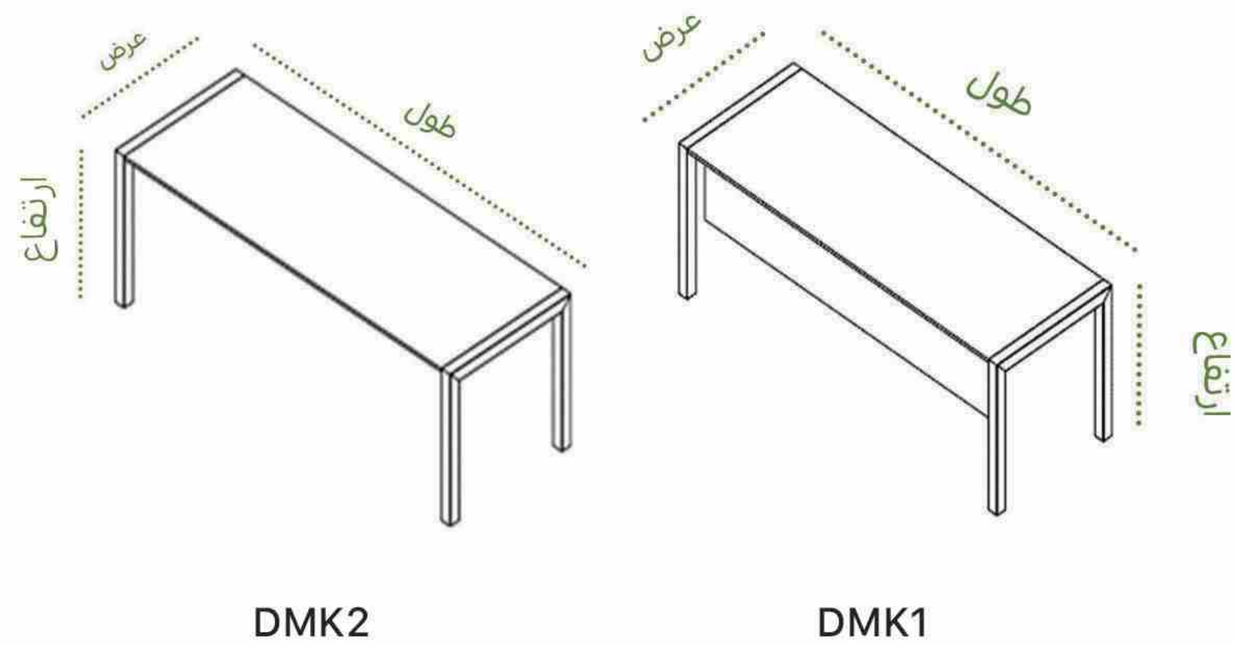

طول ها : ۱۸۰-۲۰۰-۲۲۰

عرض ها : ۸۰

ارتفاع : ۷۶

ردیف	نام محصول	کد محصول	طول	عرض	ارتفاع
۱	میز مدیریت سری KAPER	DMK1-46	۱۸۰	۸۰	۷۶
۲	میز مدیریت سری KAPER	DMK1-47	۲۰۰	۸۰	۷۶
۳	میز مدیریت سری KAPER	DMK1-48	۲۲۰	۸۰	۷۶

میز مدیریت کاپر | DMK3/DMK4

مات/کتان/برفی	چوب
سفید	بلوطی روشن
مشکی	بلوطی تیره
طوسی	فندقی
نقره ای	

رنگ صفحه

رنگ پایه

سفید مشکی نقره ای طوسی

طول ها : ۱۸۰-۲۰۰-۲۲۰

عرض ها : ۱۶۵-۱۸۵

ارتفاع : ۷۶

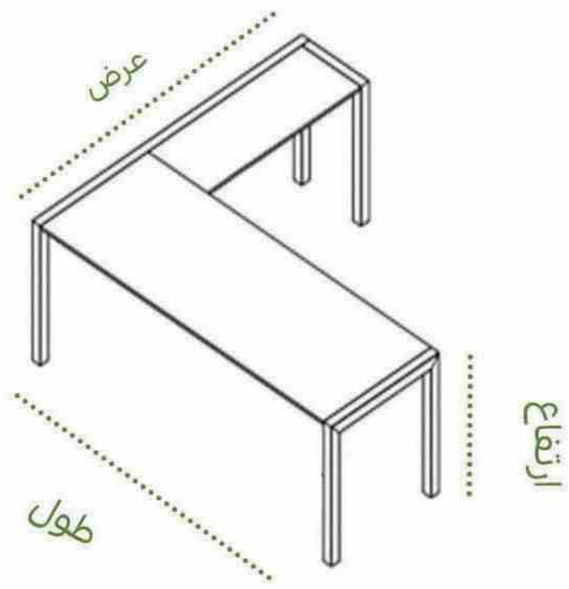

DMK4

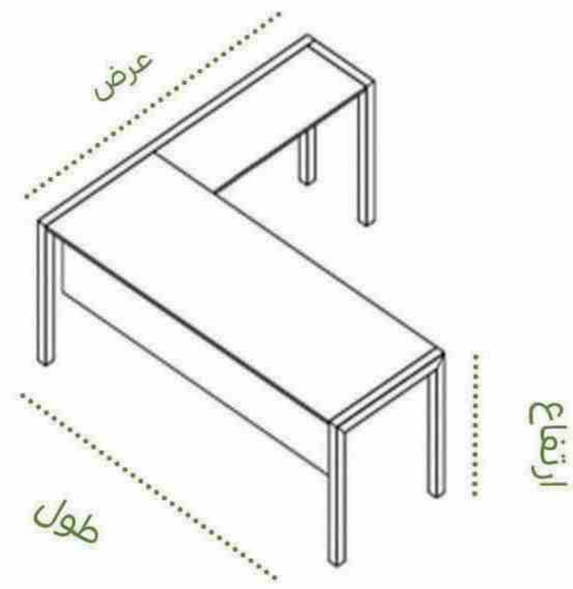

DMK3

ردیف	نام محصول	کد محصول	طول	عرض	ارتفاع
۱	میز مدیریت سری KAPER	DMK3-106	۱۸۰	۱۶۵	۷۶
۲	میز مدیریت سری KAPER	DMK3-107	۲۰۰	۱۶۵	۷۶
۳	میز مدیریت سری KAPER	DMK3-108	۲۲۰	۱۶۵	۷۶
۴	میز مدیریت سری KAPER	DMK3-116	۱۸۰	۱۸۵	۷۶
۵	میز مدیریت سری KAPER	DMK3-117	۲۰۰	۱۸۵	۷۶
۶	میز مدیریت سری KAPER	DMK3-118	۲۲۰	۱۸۵	۷۶

میز مدیریت کاپر | DMK5/DMK6

مات/کتان/برفی	چوب
سفید	بلوطی روشن
مشکی	بلوطی تیره
طوسی	فندقی
نقره ای	

رنگ صفحه

رنگ پایـه

سفید مشکی نقره ای طوسی

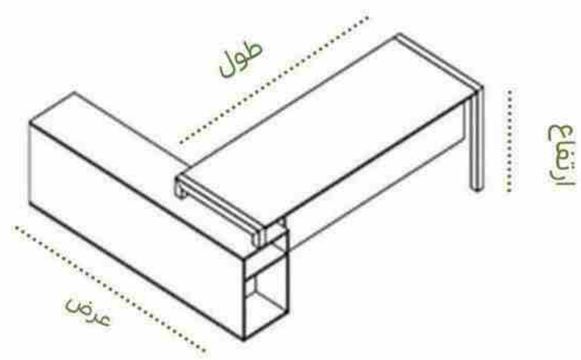

DMK5

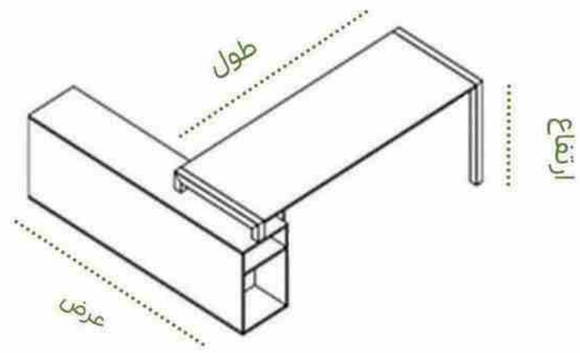

DMK6

طول ها : ۲۰۰-۲۲۰-۲۴۰

عرض ها : ۱۸۵-۲۰۵

ارتفاع : ۷۶

ردیف	نام محصول	کد محصول	طول	عرض	ارتفاع
۱	میز مدیریت سری KAPER	DMK5-117	۲۰۰	۱۸۵	۷۶
۲	میز مدیریت سری KAPER	DMK5-118	۲۲۰	۱۸۵	۷۶
۳	میز مدیریت سری KAPER	DMK5-119	۲۴۰	۱۸۵	۷۶
۴	میز کارشناسی سری KAPER	DMK4-127	۲۰۰	۲۰۵	۷۶
۵	میز کارشناسی سری KAPER	DMK5-128	۲۲۰	۲۰۵	۷۶
۶	میز کارشناسی سری KAPER	DMK5-129	۲۴۰	۲۰۵	۷۶

میز جلسه کاپر | DCK7/DCK8

مات/کتان/برفی	چوب
سفید	بلوطی روشن
مشکی	بلوطی تیره
طوسی	فندقی
نقره ای	

رنگ صفحه

رنگ پایـه

سفید مشکی نقره ای طوسی

طول ها : ۱۶۰-۱۸۰-۲۲۰-۳۰۰

عرض ها : ۸۰-۱۰۰

ارتفاع : ۷۶

DCK8

DCK7

ردیف	نام محصول	کد محصول	طول	عرض	ارتفاع
۱	میز جلسه سری KAPER	DCK7-45	۱۶۰	۸۰	۷۶
۲	میز جلسه سری KAPER	DCK7-48	۲۲۰	۸۰	۷۶
۳	میز جلسه سری KAPER	DCK7-66	۱۸۰	۱۰۰	۷۶
۴	میز جلسه سری KAPER	DCK7-68	۲۲۰	۱۰۰	۷۶
۵	میز جلسه سری KAPER	DCK7-611	۳۰۰	۱۰۰	۷۶

ردیف	نام محصول	کد محصول	طول	عرض	ارتفاع
۱	میز جلسه سری KAPER	DCK8-511	۳۰۰	۹۰	۷۶
۲	میز جلسه سری KAPER	DCK8-614	۴۴۰	۱۰۰	۷۶
۳	میز جلسه سری KAPER	DCK8-715	۴۸۰	۱۲۲	۷۶

کردنزا و کنسول کاپر | DFK1-DFK2

مات/کتان/برفی	چوب
سفید	بلوطی روشن
مشکی	بلوطی تیره
طوسی	فندقی
نقره ای	

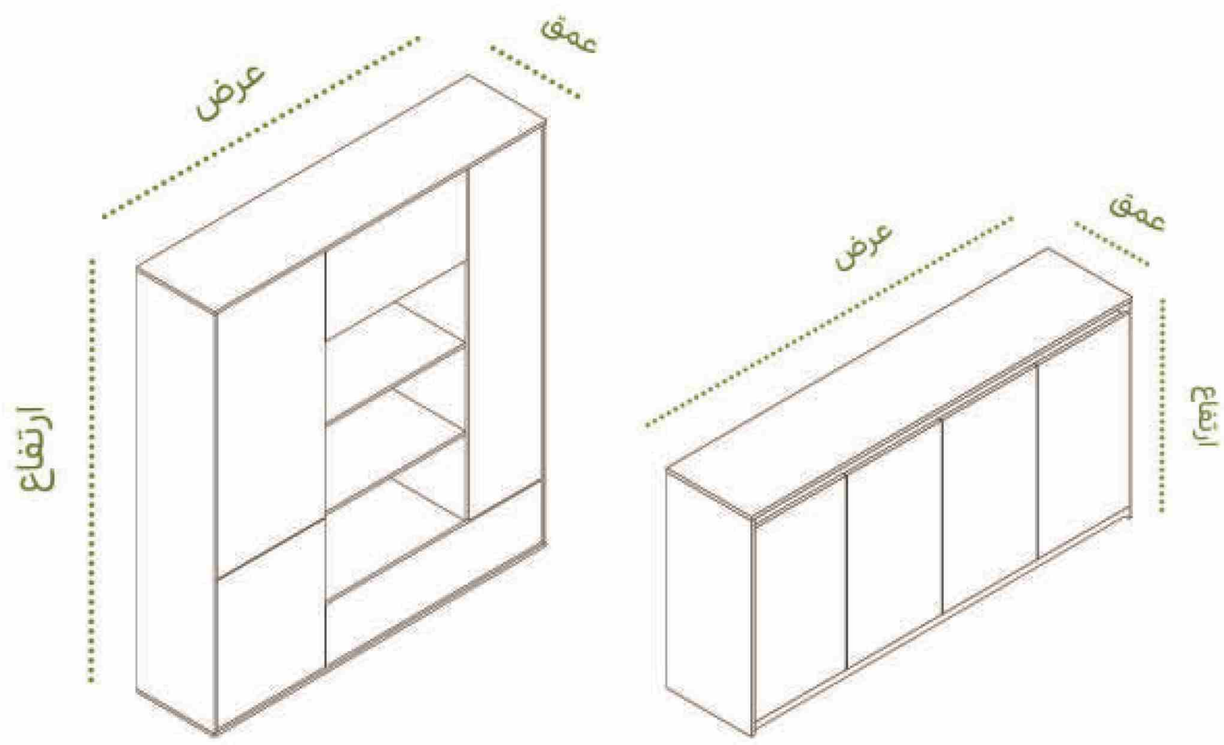

عرض : ۱۸۰

عمق : ۴۰

ارتفاع : ۲۰۰

ردیف	نام محصول	کد	عرض	عمق	ارتفاع	پک(کارتن)
۱	کردنزا سری KAPER	Dfk۱	۱۸۰	۴۰	۲۰۰	
۲	کنسول سری KAPER	Dfk۲	۱۸۰	۴۰	۹۰	

دفتر مرکزی: تهران مرزداران نبش
خیابان سپهر، پلاک ۱۶۵ واحد چهارم

۰۲۱-۲۲۱۴۷۵۱۴
۰۲۱-۴۴۲۱۱۶۳۳

Denite.ir
Denite.ir@gmail.com